TSUNAMI

KTS

ШЛАМОВЫЙ НАСОС

Погружной шламовый насос TSUNAMI KTS
с 4-полюсным двигателем,
с агитатором и
с увеличенной
износостойкостью.

Назначение:

Предназначен для тяжелых условий работы по перекачиванию тяжелых шламов, грязной жидкости и для воды содержащей бентонит.

Конструкция насоса из прочного чугуна позволяет вести долгую непрерывную работу, избегая перегрева и остановки.

Рабочее колесо:

Выполнено из сплава с высоким содержанием хрома и
с агитатором для перекачивания тяжелых шламов.

Выходной патрубок:

Выходной патрубок расположен сверху, что позволяет эксплуатировать насос в условиях ограниченного пространства.

Номенклатура:

100 KTS 2 1.5

- 1.5 — МОЩНОСТЬ
- 2 — ДИАМЕТР
- KTS — ШЛАМОВЫЙ НАСОС
- 100 — ВНУТРЕННИЙ ДИАМЕТР ПАТРУБКА

- Самовывоз и отправка в день заказа
- Доставка до транспортной компании — бесплатно
- Профессиональный подбор насосов
- Отсрочка платежа по 223-ФЗ и 44-ФЗ

(812) 660-90-95
ООО «МВК СПБ»
194292, ул. Санкт-Петербург,
1-й верхний проулок, дом 10, корп. 3, стр. А, офис 2
info@mvk-spb.ru

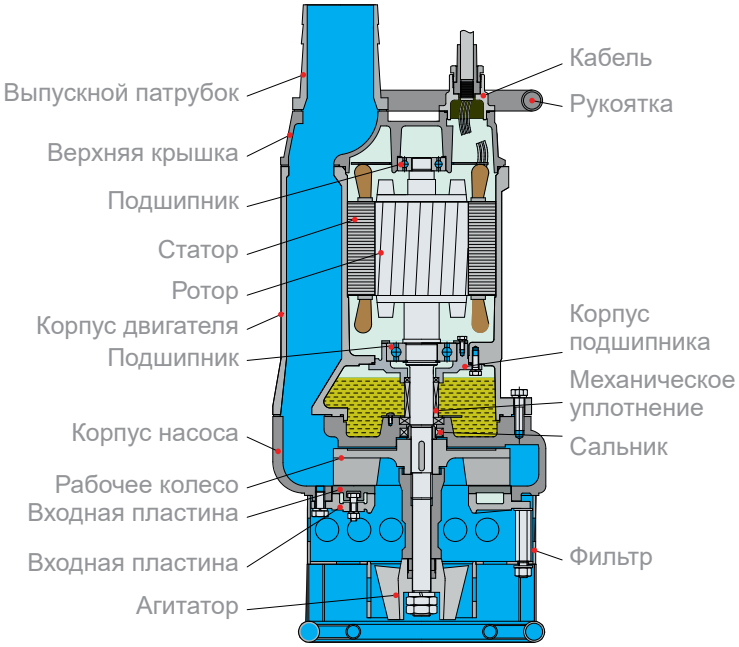

Применение:

- Очистные сооружения
- Гражданское строительство
- Шахты, угольная руда и шламы
- Строительные карьеры
- Общие назначения для перекачки

Перекачиваемая жидкость:

- Мутная и грязная вода
- Вода с илом и песком
- Шлам и грязь
- Бентонит

По запросу:

- Другие напряжения
- Длина кабеля

Технические характеристики:

- Производительность: до 372 м³/ч
- Напор: до 32 метров
- Класс изоляции: F
- Класс защиты: IP68
- Длина кабеля: 8 м
- Температура воды: до 40°C
- Максимальная глубина: 15 м

- Выпускной патрубок:
  от 80 мм (3 дюйма)
  до 200 мм (8 дюймов)

- Мощность:
  от 4 кВт (5,5 л.с.)
  до 22 кВт (30 л.с.)

- Электропитание трехфазное:
  400В ± 10%, 50Гц
  380В ± 10%, 60Гц

- Самовывоз и отправка в день заказа
- Доставка до транспортной компании — бесплатно
- Профессиональный подбор насосов
- Отсрочка платежа по 223-ФЗ и 44-ФЗ

(812) 660-90-95

ООО «МВК СПБ»
194292, ул. Санкт-Петербург,
1-й верхний проулок, дом 10, корп. 3, стр. А, офис 2
info@mvk-spb.ru

Таблица и схема производительности:

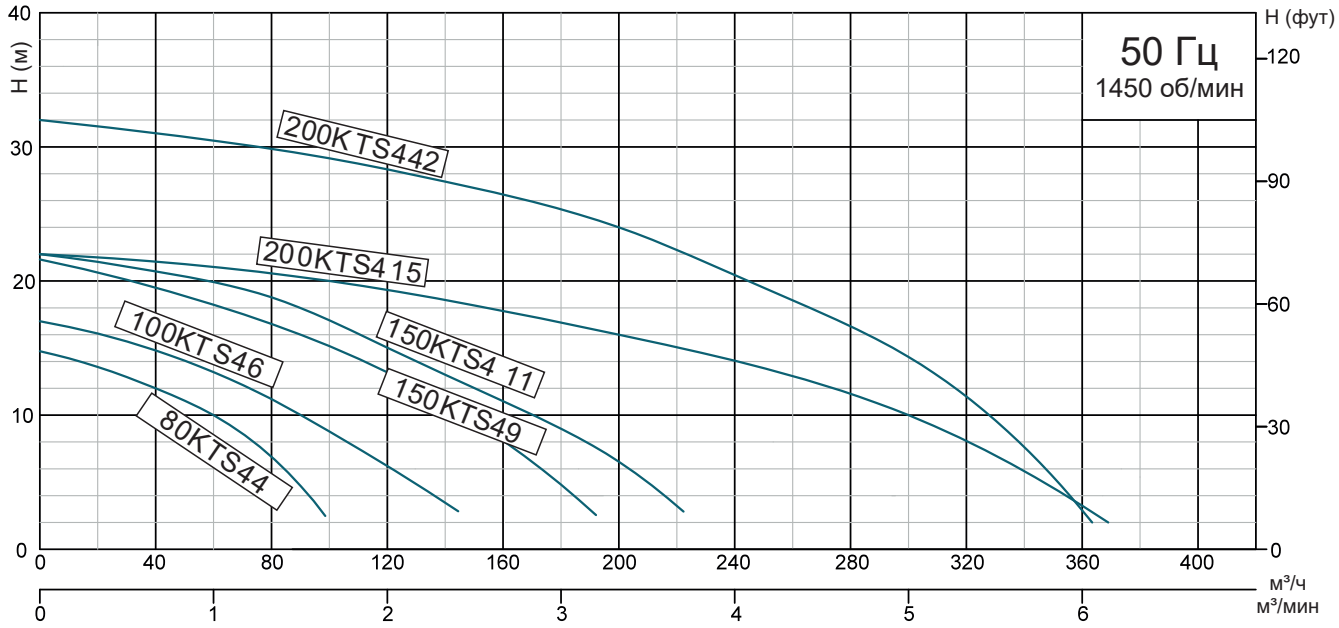

Модель 50/60 Гц	Диаметр	Мощность Двигателя		Схема пуска	Напряжение	Номинальная производительность		Номин. напор	Максимальная производительность		Макс. напор	Рабочий проход
	мм	кВт	л/с		А	м³/ч	м³/мин	м	м³/ч	м³/мин	м	мм
80KTS44	80	4	5.5	Прямой пуск сети	10.2	60	1.0	10	99	1.65	14.8	30
100KTS46	100	6	8	Прямой пуск сети	13.8	90	1.50	10	144	2.40	16.9	30
150KTS49	150	9	12	Прямой пуск сети	19.5	100	1.67	15	192	3.20	21.5	30
150KTS411	150	11	15	Прямой пуск сети	22	120	2.0	15	234	3.90	23	30
200KTS415	200	15	20	Прямой пуск сети	30.1	200	3.33	16	372	6.20	22	30
200KTS422	20	22	30	Пуск по схеме звезда-дельта	42	200	3.33	24	360	6	32	30

- Самовывоз и отправка в день заказа
- Доставка до транспортной компании — бесплатно
- Профессиональный подбор насосов
- Отсрочка платежа по 223-ФЗ и 44-ФЗ

(812) 660-90-95

ООО «МВК СПБ»
194292, ул. Санкт-Петербург,
1-й верхний проулок, дом 10, корп. 3, стр. А, офис 2
info@mvk-spb.ru

Размеры и вес:

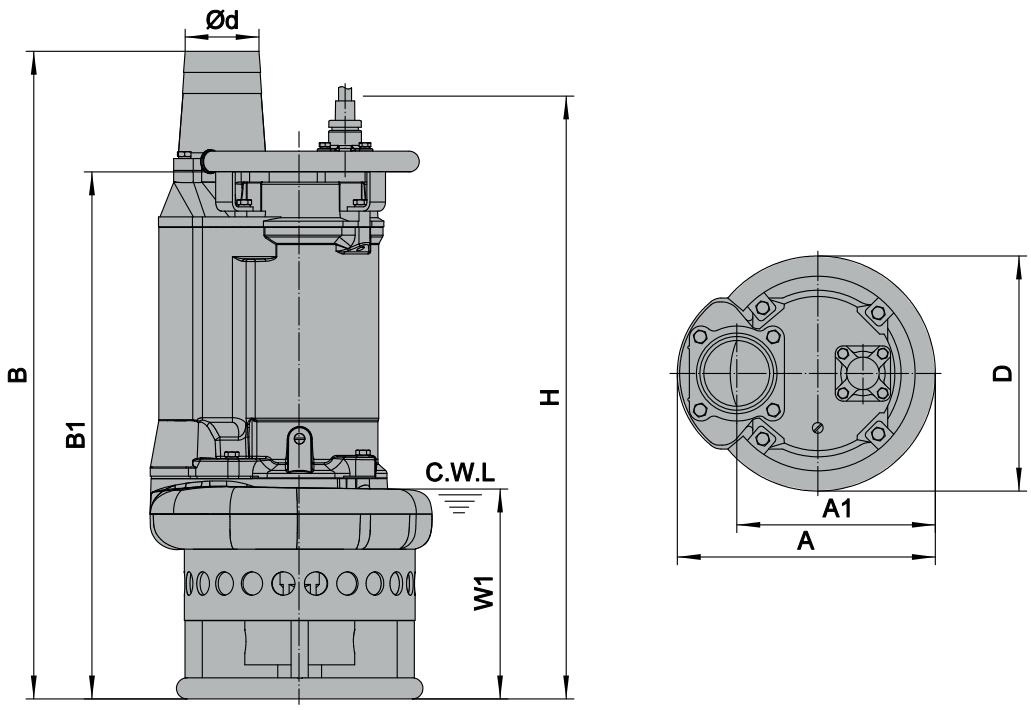

Модель	d	A	A1	B	B1	D	H	W1	Вес	Вес с уп.	Размер упаковки
	мм	мм	мм	мм	мм	мм	мм	мм	кг	кг	мм
80KTS44	80	350	260	816	678	326	730	250	108.5	119	855x385x395
100KTS46	100	415	305	844	682	373	768	250	141	151	880x450x455
150KTS49	150	434	324	889	727	407	813	250	171	183	940x470x475
150KTS411	150	434	324	926	764	407	850	250	197	210	980X465X465
200KTS415	200	484	352	1121	889	457	1025	295	260	278	670x500x1275
200KTS422	200	578	442	1245	1015	528	1200	330	408	434	740x570x1450

Заметки:

- Самовывоз и отправка в день заказа
- Доставка до транспортной компании — бесплатно
- Профессиональный подбор насосов
- Отсрочка платежа по 223-ФЗ и 44-ФЗ

(812) 660-90-95

ООО «МВК СПБ»
194292, ул. Санкт-Петербург,
1-й верхний проулок, дом 10, корп. 3, стр. А, офис 2
info@mvk-spb.ru